а 2007 0028

Изобретение относится к ветроустановкам, в частности к устройствам для производства электрической энергии.

Устройство для производства электрической энергии ветроустановки содержит последовательно соединенные генератор (1), выпрямитель (2), стабилизатор (3), преобразователь постоянного тока в переменный (4) и умножитель напряжения (5), к которому подсоединена группа ключей (6), входы управления которых подключены к блоку их программного управления (7), а выходы ключей (6) соединены между собой.
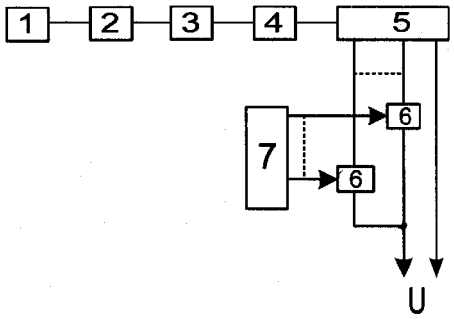
П. формулы: 1
Фиг.: 1